적 용 규 격
SPECIFICATION APPLIED

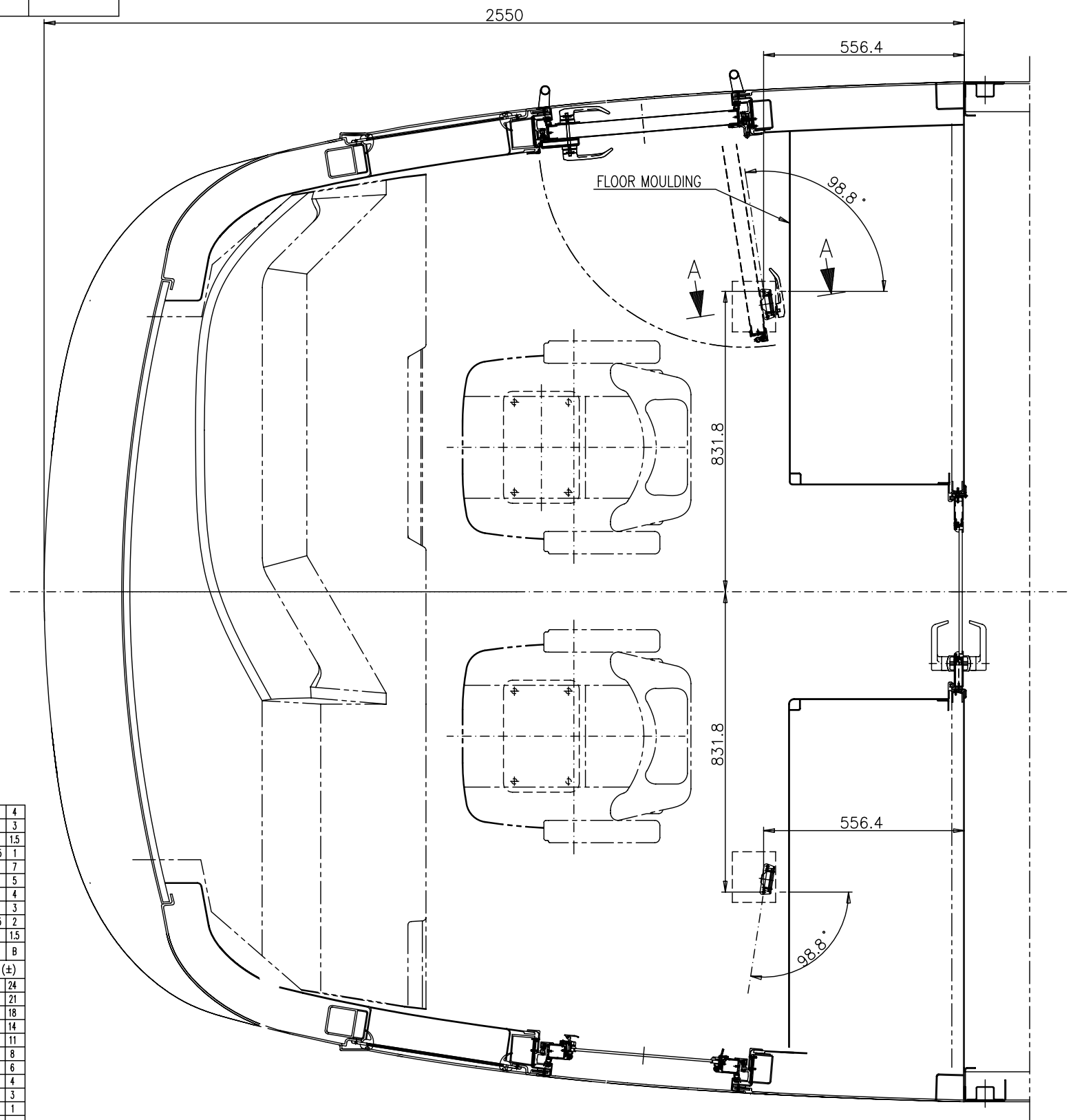

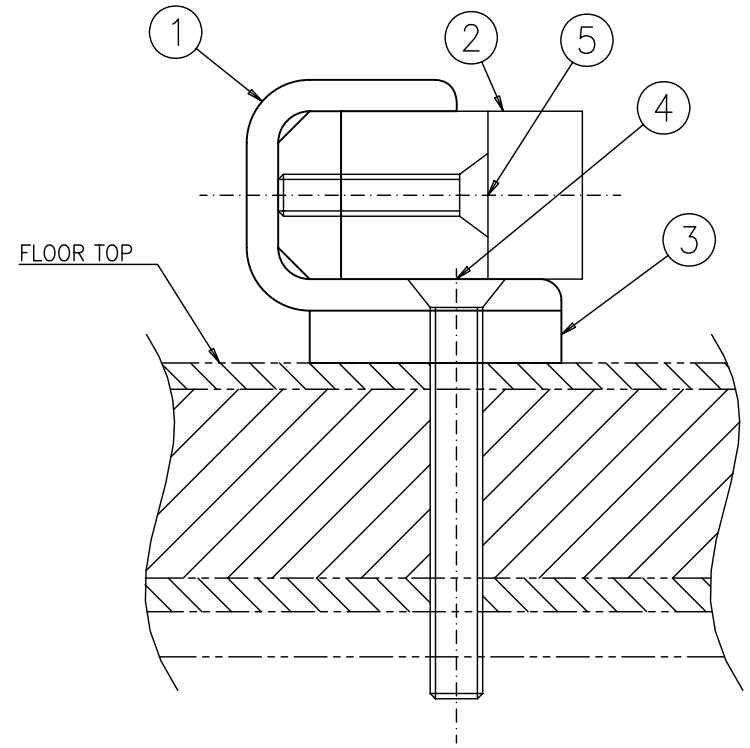

SECTION A-A
SCALE=2/1

끼워맞춤	~ 40	2	4
	~ 30	2	3
	~ 10	1	1.5
	< 3	0.5	1
길이	~3150	–	7
	~1600	4	5
	~ 800	3	4
	~ 400	2	3
	~ 200	1.5	2
	~ 100	1	1.5
등급 GRADE		A	B
주철 주강품 CASTING (±)			
~ 20M	8	14	24
~ 15M	7	12	21
~ 12M	6	10	18
~ 8M	5	8	14
~ 4M	4	6	11
~ 2M	3	4	8
~ 1M	2	3	6
~ 315	1	2	4
~ 120	1	2	3
~ 30	1	1	1
등급 GRADE	A	B	C
용접 구조물 WELDING (±)			
~ 20M	–	6.0	8.0
~ 15M	–	5.0	7.0
~ 12M	–	4.0	6.0
~ 8M	–	3.0	5.0
~ 4M	0.8	2.0	4.0
~ 2M	0.5	1.2	3.0
~ 1M	0.3	0.8	2.0
~ 315	0.2	0.5	1.2
~ 120	0.15	0.3	0.8
~ 30	0.1	0.2	0.5
3 ~ 6	0.05	0.1	0.2
등급 GRADE	A	B	C
기계 가공품 MACHINING (±)			
규정치않은 일반공차표 GENERAL TOLERANCE			

품번 NO.	부품 번호 PART NO.	품 명 DESCRIPTION	재 질 MATERIAL	수량 Q'TY	중량 W.T	비 고 REMARKS
5	RS60607-100S	SCREW F.H	SUS304	4		M4x20
4	RS60607-122S	SCREW F.H	SUS304	4		M5x40
3	RFD30010AN0	PACKING	ASSY	2		
2	RFD30009AN0	RUBBER STOP	ASSY	2		
1	RFD30008AN0	STOPPER,DOOR	ASSY	2		

승인 APP	H.G.RYU 2008.11.13	재질 MAT'L ASSY	명 칭 TITLE: INSTALLATION DOOR STOPPER
검도 CHK	H.S.KIM 2008.11.13	총중량 G.W	
설계 DGN	J.I.LEE 2008.11.11	일반공차 MC B WD B CT B	도면 번호 DRG. NO: RFD30007AN0 MS Ver. 00 Rev. --
제도 DRG	S.M.PARK 2008.11.11	SIZE A2	SCALE 1/10 매수 SHEET 1 of 1

기호 MARK	일 자 DATE	변 경 내 역 DETAIL OF REVISION(E.C ZONE)	설변번호 E.C NO.	설계 DGN	검도 CHK	승인 APP

참고번호 REF. NO. FDP01914

HYUNDAI Rotem × TÜVASAŞ TÜVASAŞ DMU

08-3D5101 | RFD- | 년-PRJT | 정리번호

본 도면은 당사 재산으로서 허가없이 무단복사/배포 금지함. PROPERTY OF ISSUING ENTITY. CANNOT BE DISTRIBUTED OR REPRODUCED WITHOUT AUTHORIZATION.

CATIA